7700 Series

Installation Instructions

XXXXXX rev.1

www.assaabloyopeningsolutions.it/en/product/door-closers/assa-abloy/floor-springs/ds-477

DoP

www.assaabloyopeningsolutions.it/en/download/dop-certificates

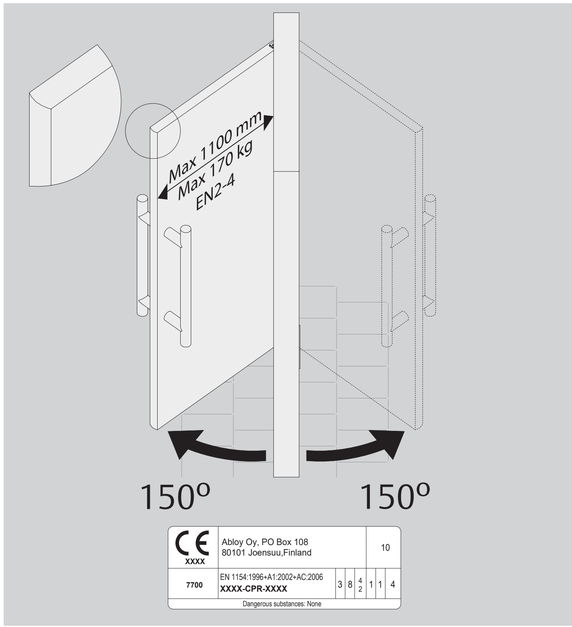

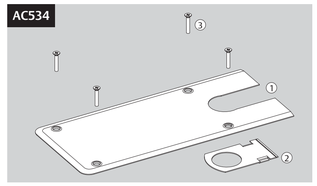

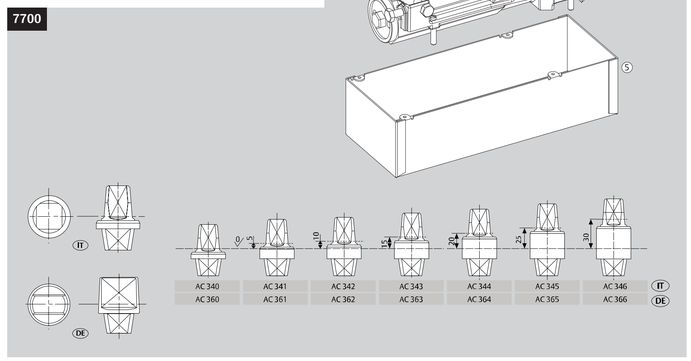

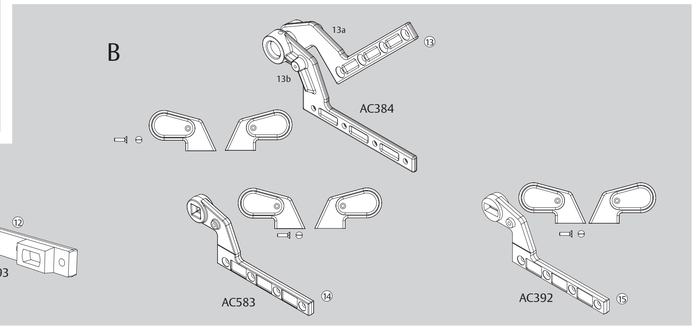

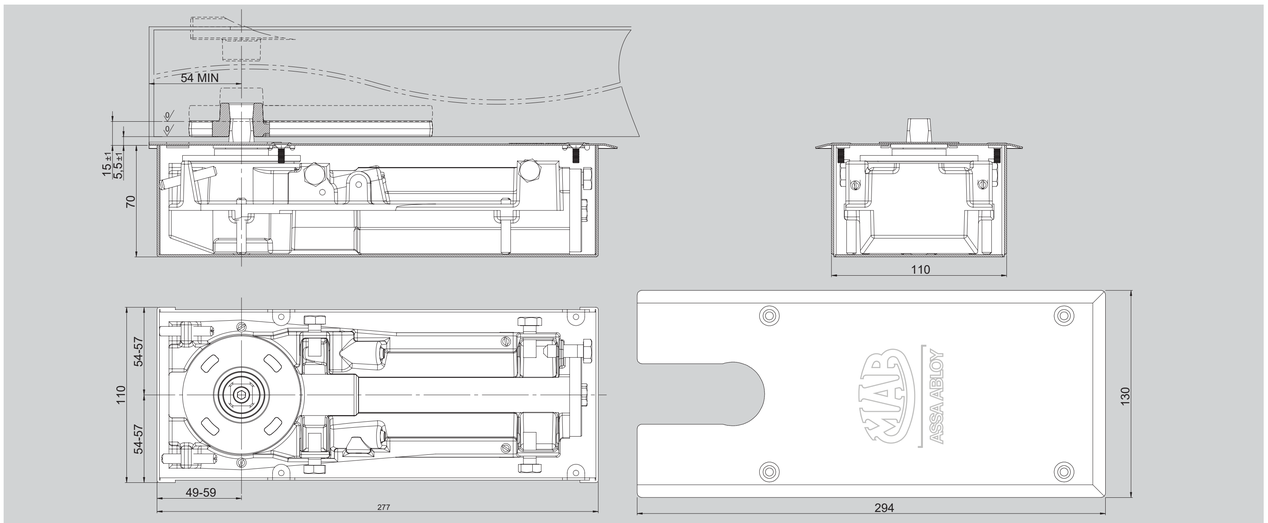

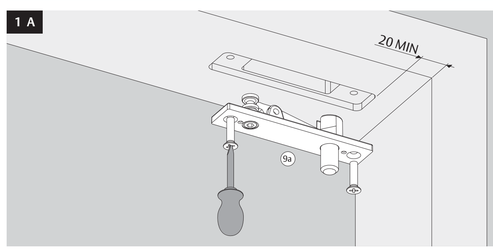

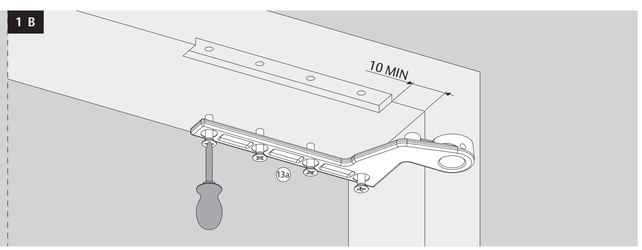

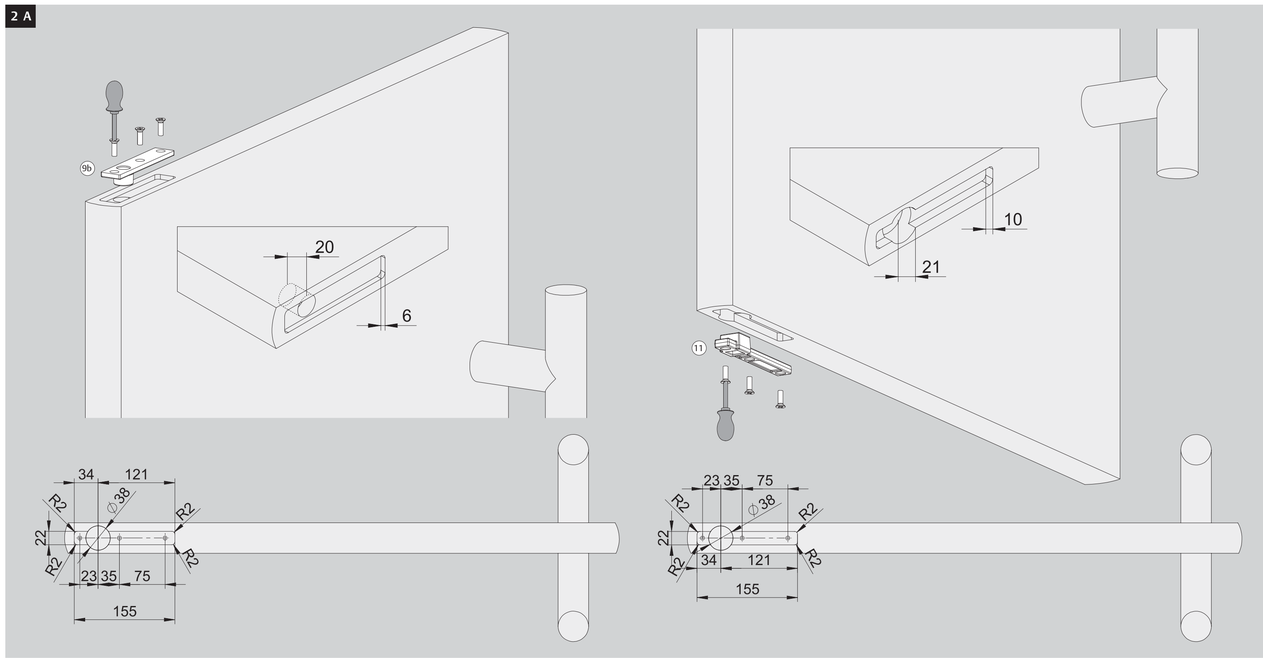

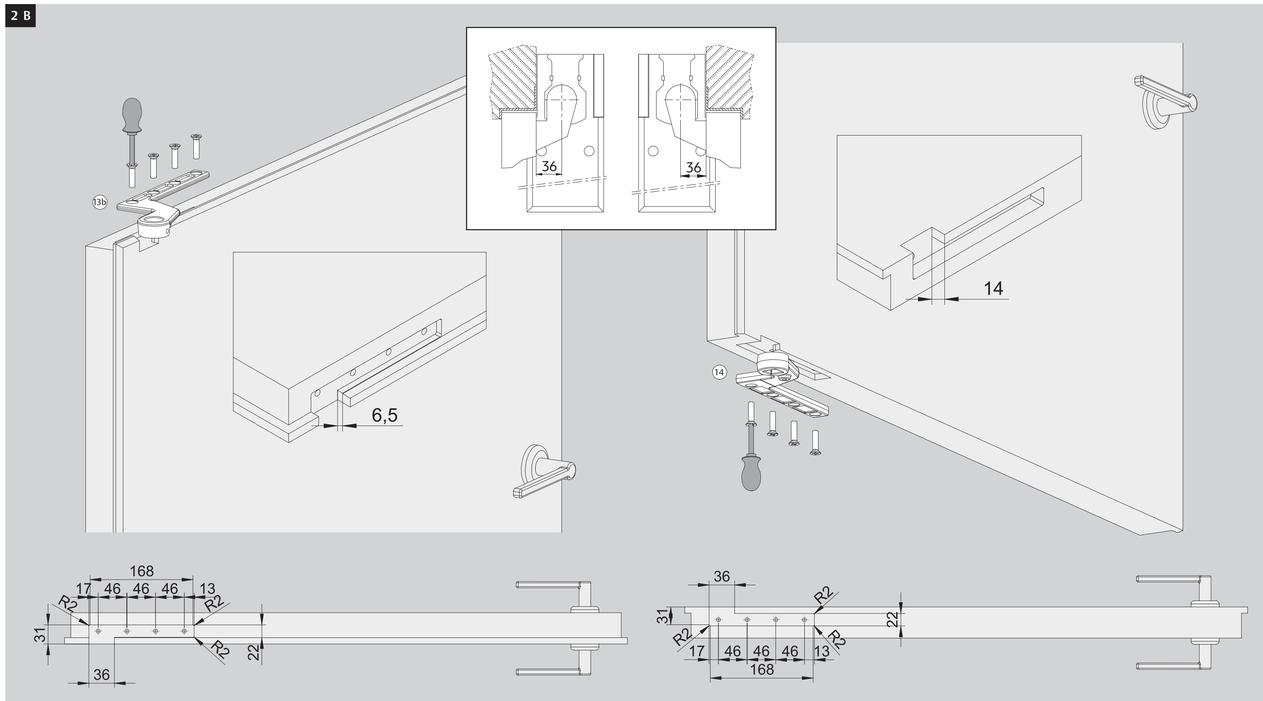

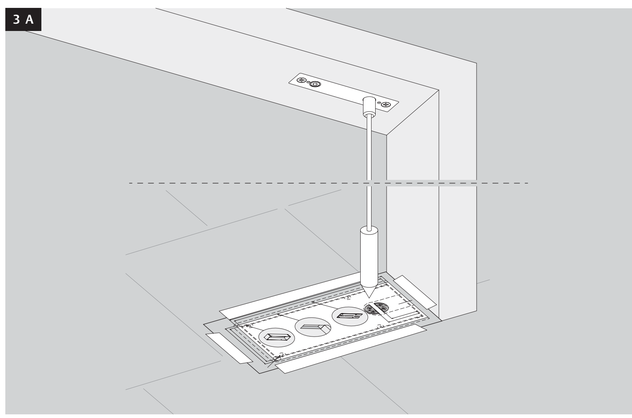

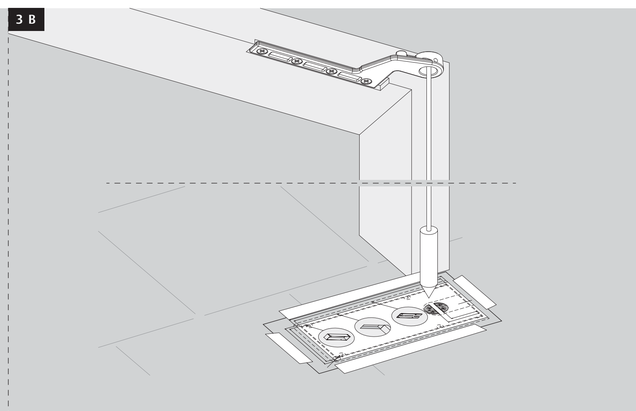

4 A

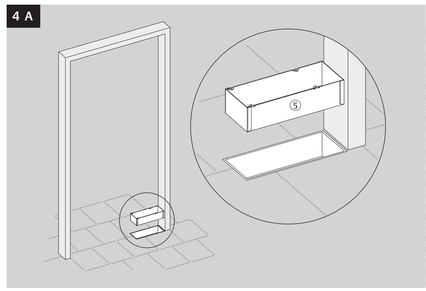

4 B DIN RIGHT

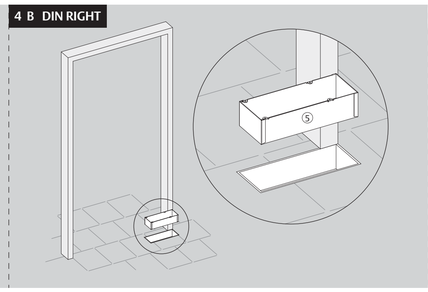

4 B DIN LEFT

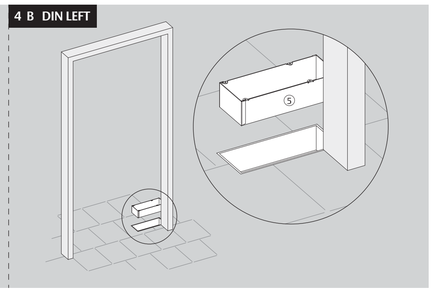

5

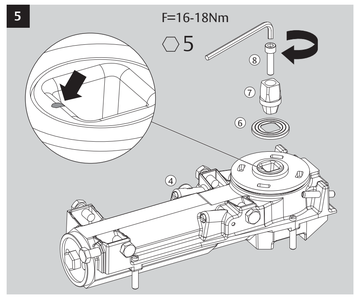

6

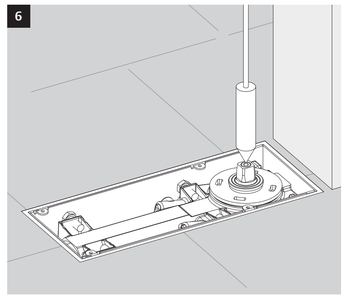

7

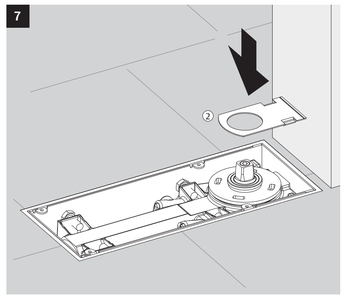

8

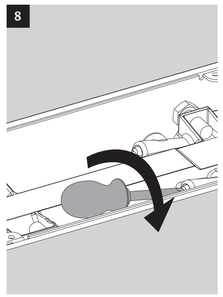

9 A

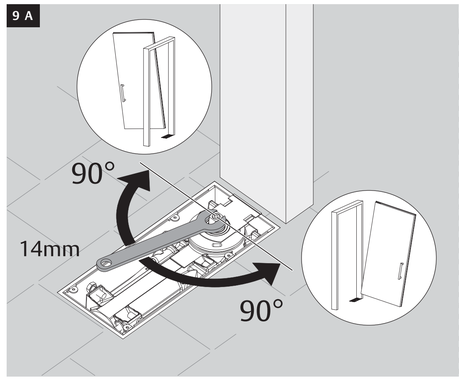

9 B DIN RIGHT

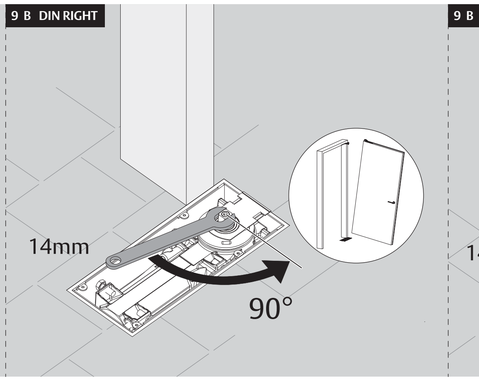

9 B DIN LEFT

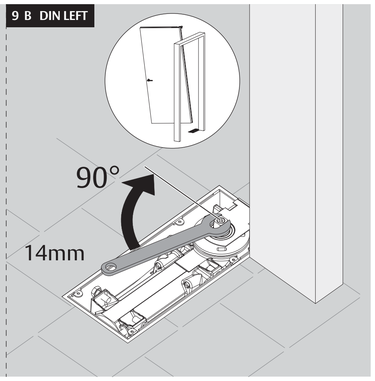

10 A

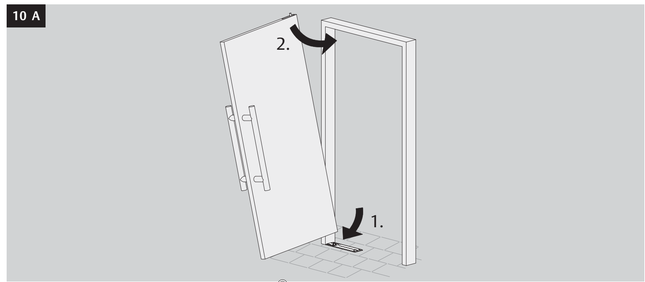

11 A

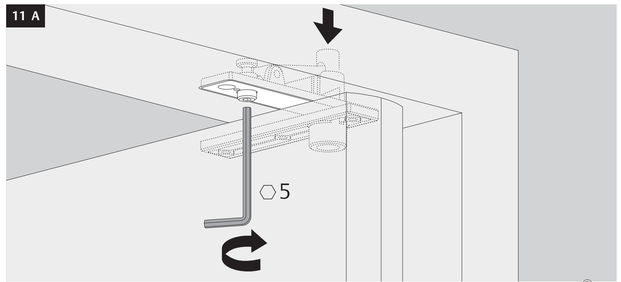

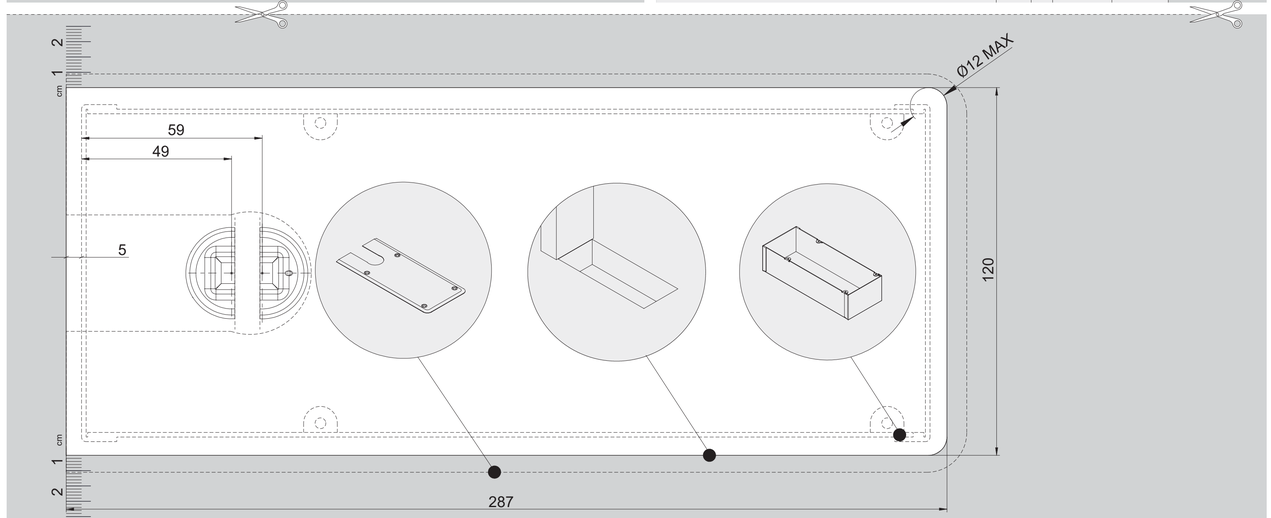

12 B DIN RIGHT

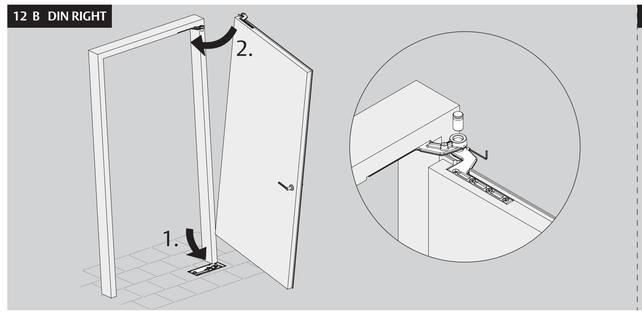

12 B DIN LEFT

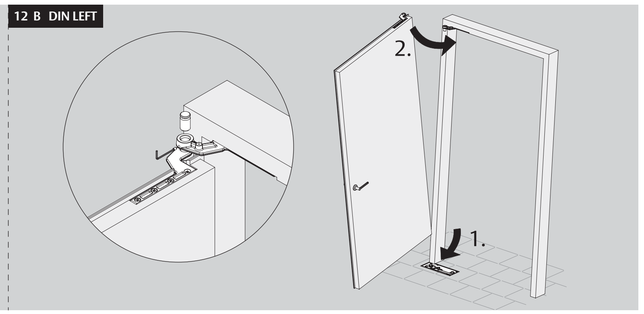

13 A

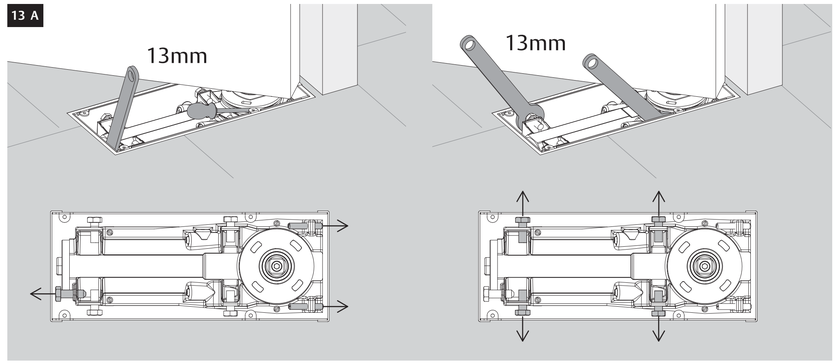

14 A

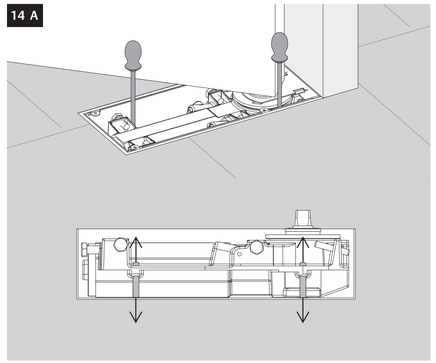

15

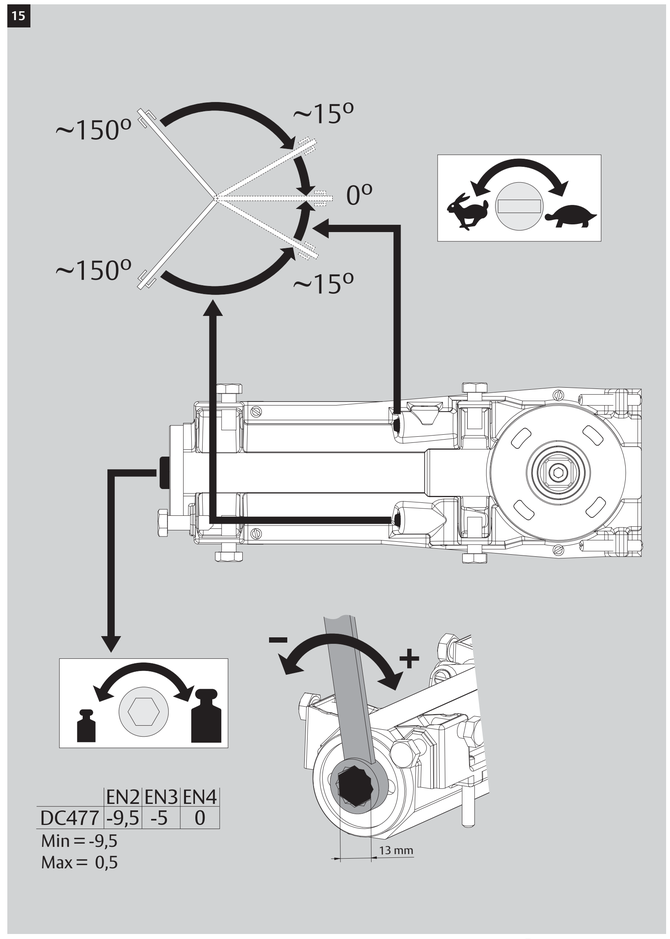

	EN2	EN3	EN4
DC477	-9,5	-5	0

Min = -9,5
Max = 0,5

16 A

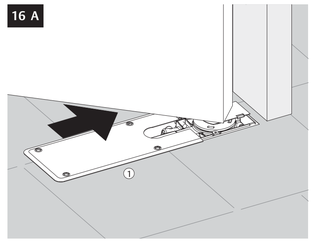

17 A

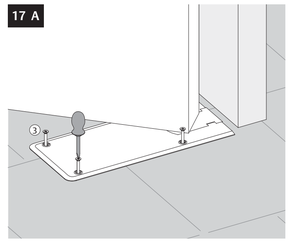

17 B

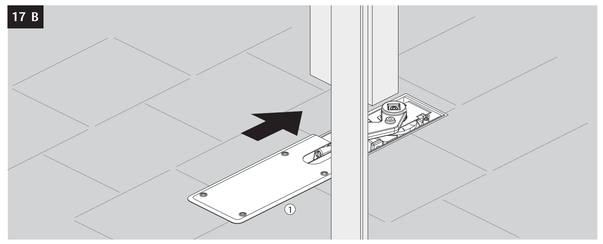

18 B

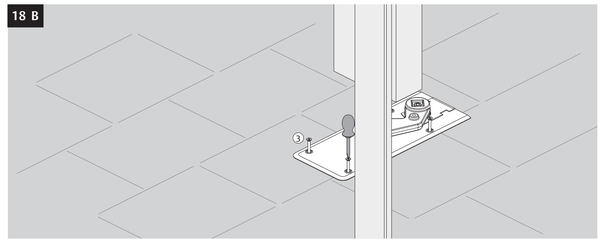

19 B

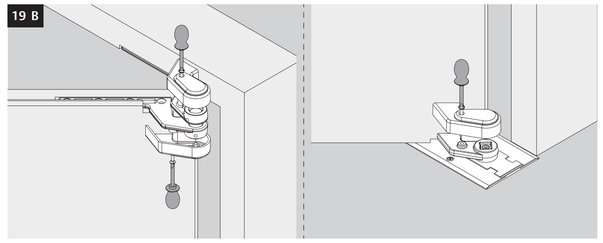

TRIEZ RÉEMPLOYEZ RECYCLEZ
ASSOCIATION OU DISTRIBUTEUR OU DÉCHÈTERIE
Adresses sur quefairedemesdechets.fr

Abloy Oy
P.O.Box 108
80101 Joensuu
FINLAND
Tel.: +358-20 599 2501
www.assaabloy.com
www.abloy.com/dop

ASSA ABLOY

7.5.2026