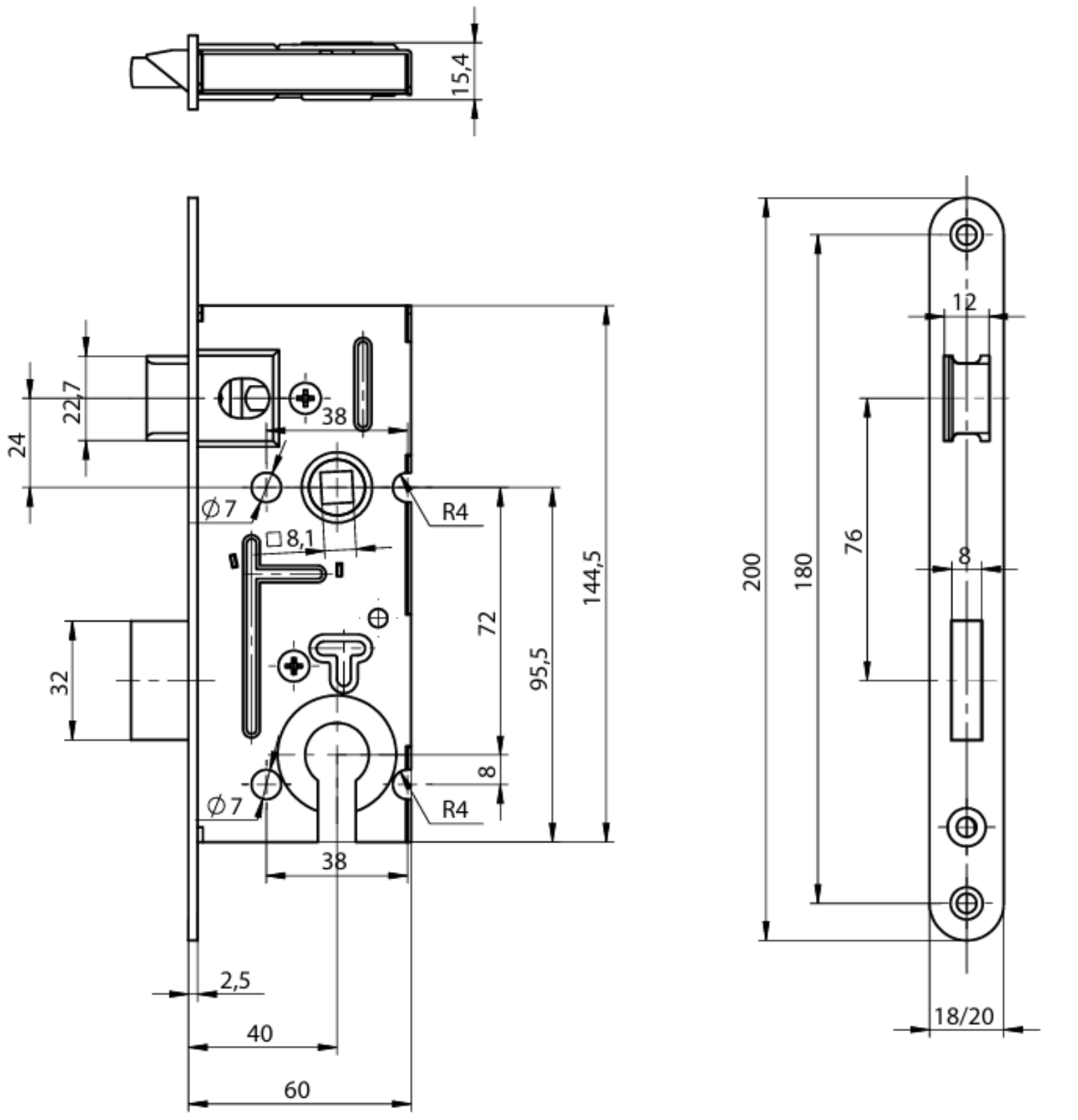
15,4
22,7
24
38
Ø7
□8,1
R4
144,5
72
95,5
32
8
Ø7
R4
38
2,5
40
60
200
180
76
12
8
18/20